KSH Hadzhidimitrov
КСХ-Хаджидимитров ЕООД София, кв.Враждебна, ул. 3-та, N 4 тел.: 02/ 943 45 34 www.obkov.com /e-mail: office@obkov.com

Серия Alpha

Панта стена-стъкло
Г-образна, AP.H201.90
Цена: 47,30 лв с ДДС

Панта стена-стъкло
Т-образна, AP.H201.90CP
Цена: 47,30 лв с ДДС

Панта стъкло-стъкло
180 градуса, AP.H202.180
Цена: 77,80 лв с ДДС

Панта стъкло-стъкло
135 градуса, AP.H202.135
Цена: 77,80 лв с ДДС

Панта стъкло-стъкло
90 градуса, AP.H202.90
Цена: 94,30 лв с ДДС

Панта под/таван-стъкло
APH.202.360/APH.104.360
Цена: 85,30 лв с ДДС

Серия Alpha +

Панта стена-стъкло
Г-образна,
HLD-5006L.201.90
Цена: 59,40 лв с ДДС

Панта стена-стъкло
Т-образна,
HLD-5006T.201.90CP
Цена: 59,40 лв с ДДС

Панта стъкло-стъкло
180 градуса,
HLD-5007.202.180.BC
Цена: 77,80 лв с ДДС

Серия Deco - Va - RIO

Функция за регулиране на ъгъла и функция за връщане на 15DG.

Панта "Rio", стена-стъкло,
хром, централна планка
код: 15.23.880-0
Цена: 157,70 лв с ДДС

Панта "DecoRio", стена-стъкло,
хром, изнесена планка
код: 719-E00400066
Цена: 145,00 лв с ДДС

Панта "DecoRio", стъкло-стъкло
180 градуса, хром
код: 719-E00400067
Цена: 180,40 лв с ДДС

Панта "Rio", стъкло-стъкло
90 градуса, хром
код: 15.23.889-0 /по заявка/
Цена: 183,00 лв с ДДС

Панта "Rio", стъкло-стъкло
135 градуса, хром
код: 15.23.892-0 /по заявка/
Цена: 237,40 лв с ДДС

KSH Hadzhidimitrov
КСХ-Хаджидимитров ЕООД София, кв.Враждебна, ул. 3-та, N 4 тел.: 02/ 943 45 34 www.obkov.com /e-mail: office@obkov.com

Серия Хармония

Панта стена-стъкло
Хармония, 4444 HWG
Цена: 69,10 лв с ДДС

Панта стъкло-стъкло
Хармония, 4444 HGG
Цена: 72,90 лв с ДДС

Панти за душ кабина с капачки. Масивен месинг с хром покритие. За дебелина на стъклото 8-10 мм, Скрити винтове. Товароносимост за брой - 20 кг

Панта стъкло-стъкло
с капачки. 5067.GG
Цена: 117,40 лв с ДДС

Панта стена-стъкло
с капачки. 5065CU.WG
отваря навътре
Цена: 110,70 лв с ДДС

Панта стена-стъкло
с капачки. 5066CU.WG
отваря навън
Цена: 87,50 лв с ДДС

Повдигащи панти

Повдигащи панти ХармонияМ и Jaro. Покритие хром. За стъкло от 6 до 8 мм дебелина. Товароносимост - 20 кг/брой

Панта стена-стъкло ХармонияМ,
Материал- цам, покритие хром
B-501SX (лява); B-501DX (дясна)
Цена: 148,00 лв с ДДС

Панта стъкло-стъкло ХармонияМ,
Материал- цам, покритие хром
Код: B-502SX (лява); B-502DX (дясна)
Цена: 183,00 лв с ДДС

Повдигаща панта стена-стъкло Jaro,
Материал- месинг, покритие хром
Код: 15.23.115-0 (лява); 15.23.110-0 (дясна)
Цена: 95,00 лв с ДДС

Повдигаща панта стъкло-стъкло Jaro,
Материал- месинг, покритие хром
Код: 15.23.125-0(лява); 15.23.120-0 (дясна)
Цена: 126,10 лв с ДДС

KSH Hadzhidimitrov
КСХ-Хаджидимитров ЕООД София, кв.Враждебна, ул. 3-та, N 4 тел.: 02/ 943 45 34 www.obkov.com /e-mail: office@obkov.com

Серия Vesta

Панти за душ кабина "Vesta". Масивен месинг с хром покритие GRC 5. За дебелина на стъклото 8-10 мм. Товароносимост за брой - 30 кг. Висококачествен въртящ механизъм. Стоп на 0 и 90 градуса. Болтове, пружини и ос от неръждаема стомана. Максимални размери на врата с 2 панти: 1000x2500 мм.

Панта стена-стъкло,
хром, централна планка,
Код: 719-E00400051
Цена: 108,00 лв с ДДС

Панта стъкло-стъкло
180 градуса, хром,
Код: 719-E00400053
Цена: 187,00 лв с ДДС

Панта стъкло-стъкло,
с междинна планка, 90 градуса
Код: 719-E00400055 /по заявка/
Цена: 320,00 лв с ДДС

Панта стена-стъкло,
135 градуса, хром
Код: 719-E00400024
Цена: 85,00 лв с ДДС

Държачи

Държач стена-стъкло
APC301-1
Цена: 17,90 лв с ДДС

Държач стена-стъкло
Г-образен, APC302
Цена: 32,40 лв с ДДС

Държач стъкло-стъкло
90 градуса , APC304
Цена: 35,70 лв с ДДС

Държач стъкло-стъкло
180 градуса, APC306
Цена: 35,70 лв с ДДС

Държач стъкло-стъкло
135 градуса, APC305
Цена: 35,70 лв с ДДС

Държач стена-стъкло
'KOS', без изрез
KOS, 15.23.780-0
Цена: 42,51 лв с ДДС

Рафтоносачи

Рафтоносач 27x30x16
6-8 мм стъкло, 22.02.560
Цена: 6,50 лв с ДДС

Рафтоносач 15x16x27
6-10 мм стъкло, 22.02.600
Цена: 4,55 лв с ДДС

Рафтоносач полулуна
4-8 мм стъкло, 22.02.570
Цена: 8,10 лв с ДДС

Рафтоносач 100x16x27
4-8 мм стъкло, 22.02.565
Цена: 19,60 лв с ДДС

Рафтоносач цилиндричен
8-10 мм стъкло, 22.02.210
Цена: 3,55 лв с ДДС

Рафтоносач цилиндричен
4-6 мм стъкло, 22.02.220
Цена: 3,30 лв с ДДС

Рафтоносач стъкло-стъкло
48-001835/48-0087301
Цена: 7,85 лв с ДДС

Държач Medium
4-8 мм стъкло, 22.10.160
Цена: 14,50 лв с ДДС

Държач Small
4-5 мм стъкло, 22.10.165
Цена: 6,50 лв с ДДС

Рафтоносач дърво-стъкло
4-19 мм стъкло, 22.02.525-0
Цена: 13,25 лв с ДДС

Рафтоносач единичен
стъкло-стъкло 6-8 мм
22.02.115-0
Цена: 5,65 лв с ДДС

Рафтоносач двоен
стъкло-стъкло 6-8 мм
22.02.116-0
Цена: 6,50 лв с ДДС

KSH Hadzhidimitrov
КСХ-Хаджидимитров ЕООД София, кв.Враждебна, ул. 3-та, N 4 тел.: 02/ 943 45 34 www.obkov.com /e-mail: office@obkov.com

дръжки

Дръжка **масивен месинг**
покритие хром, AP.K 204
Цена: 32,70 лв с ДДС

Дръжка **масивен месинг**
покритие хром, AP.K 201
Цена: 32,80 лв с ДДС

Дръжка **масивен месинг**,
покритие хром, 15.24.036
Цена: 41,10 лв с ДДС

Дръжка **масивен месинг**
покритие хром, HLD-1007
Цена: 30,50 лв с ДДС

Дръжка **Алуминий**
покритие хром, AP.K 3916
Цена: 24,80 лв с ДДС

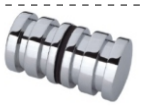

Дръжка **Алуминий**
покритие хром, AP.K 209 AL
Цена: 17,50 лв с ДДС

Дръжка **Алуминий**
покритие хром, AP.K 204 AL
Цена: 17,50 лв с ДДС

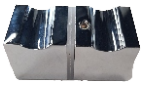

Дръжка квадрат **Алуминий**
покритие хром, AP.K 2525
Цена: 15,00 лв с ДДС

Дръжка 35x35 **масивен месинг**,
покритие хром, HLD-1020
Цена: 32,70 лв с ДДС

Дръжка **CC:152 мм**
HLD-012.1919.152
Цена: 55,40 лв с ДДС

Дръжка, **CC:300 мм**
HLD-012.1919.300.319
Цена: 70,90 лв с ДДС

Дръжка, **CC:458 мм**
HLD-012.1919.458.477
Цена: 77,00 лв с ДДС

Дръжка, **CC:600 мм**
HLD-012.1919.600.619
Цена: 144,00 лв с ДДС

Дръжка **CC:152 мм**
HLD-627.19.152.171
Цена: 43,75 лв с ДДС

Дръжка дърво **CC 300 мм,**
HLD-666W.2020.300.500
Цена: 153,90 лв с ДДС

Дръжка за сауна **CC 300 мм,**
17.87.052-0
Цена: 114,70 лв с ДДС

Дръжка **CC:152 мм плитка**
4018173-1919.152
Цена: 91,10 лв с ДДС

Дръжка, **CC:300 мм**
HLD-012SCK.1919.300.318
Цена: 60,30 лв с ДДС

Дръжка, **CC:458 мм**
HLD-012SCK.1919.458.477
Цена: 63,30 лв с ДДС

Дръжка, **CC:300 мм**
HLD-621SH.19.300.319
Цена: 52,50 лв с ДДС

Дръжка, **CC:458 мм**
HLD-621SH.19.458.477
Цена: 61,60 лв с ДДС

Дръжка **CC:152x458**
HLD-626.1919.152.458
Цена:

Дръжка, **CC: 152x458 мм**
HLD-626.19.152.458
Цена: 58,30 лв с ДДС

KSH Hadzhidimitrov
КСХ-Хаджидимитров ЕООД София, кв.Враждебна, ул. 3-та, N 4 тел.: 02/ 943 45 34 www.obkov.com /e-mail: office@obkov.com

дръжки

Дръжка плътна, ф 50 мм
S822/S822-S
Цена: 43,00 лв/бр с ДДС

Дръжка проходна.
Отвор ф 50 мм, S002-7-1
Цена: 58,90 лв/бр с ДДС

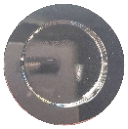

Дръжка едностранна, 3М лепенка, 4444-NP001.64
Цена: 17,50 лв/бр с ДДС

Дръжка едностранна, отвор на стъклото ф50 мм
Код: 4444-NP001.66
Цена: 14,05 лв/бр с ДДС

Дръжки едностранни, 3М лепенка, 4444-AP3916.3M
Цена: 16,85 лв/k-m с ДДС

Дръжка едностранна, 3М лепенка, 4444-APK.3M.200
Цена: 32,75 лв/бр с ДДС

KSH Hadzhidimitrov

КСХ-Хаджидимитров ЕООД София, кв.Враждебна, ул. 3-та, N 4 тел.: 02/ 943 45 34 www.obkov.com /e-mail: office@obkov.com

Серия Alpha

Конектор стена-тръба, краен хром, AP S101
Цена: 23,35 лв с ДДС

Конектор тръба-стъкло, проходен, хром, AP S102
Цена: 23,35 лв с ДДС

Конектор тръба-стъкло, краен, хром, AP S103
Цена: 28,10 лв с ДДС

Конектор тръба-тръба, троен, хром, AP S111
Цена: 34,50 лв с ДДС

Конектор тръба-тръба, 90 градуса, хром, AP S109
Цена: 35,00 лв с ДДС

Конектор тръба-тръба, раздвижен, хром, AP S003
Цена: 46,70 лв с ДДС

Серия H

Конектор стена-тръба, краен хром, HLD-S1022.S101
Цена: 16,20 лв с ДДС

Конектор тръба-стъкло, проходен, хром, HLD-S1023.S102
Цена: 19,50 лв с ДДС

Конектор тръба-стъкло, краен, хром, HLD-S1023B.S103
Цена: 21,10 лв с ДДС

Конектор тръба-тръба, троен, хром, HLD-S1009.S111
Цена: 34,50 лв с ДДС

Конектор тръба-тръба, 90 градуса, хром, HLD-S1011.S109
Цена: 34,50 лв с ДДС

Конектор стена-тръба, раздвижен, хром, HLD-S1058
Цена: 32,40 лв с ДДС

Конектор стена-тръба, 45 градуса, хром, HLD-S1018.S107
Цена: 25,30 лв с ДДС

Конектор Г-образен, тръба-стъкло, хром. HLD-S1053
Цена: 32,40 лв с ДДС

Конектор вертикален, тръба-стъкло, хром. S1052.108
Цена: 35,70 лв с ДДС

Конектор тръба-стъкло, с разпробиване ф10 мм 15.24.110
Цена: 51,00 лв с ДДС

Серия T

Конектор стена-тръба, краен хром, HLD-S1022.19
Цена: 12,70 лв с ДДС

Конектор тръба-стъкло, проходен, хром, HLD-S1023.19
Цена: 19,50 лв с ДДС

Конектор тръба-стъкло, краен, хром, HLD-S1023B.19
Цена: 19,50 лв с ДДС

KSH Hadzhidimitrov
КСХ-Хаджидимитров ЕООД София, кв.Враждебна, ул. 3-та, N 4 тел.: 02/ 943 45 34 www.obkov.com /e-mail: office@obkov.com

Серия 19x19

Конектори 19x19 полирана неръждаема стомана Скарбъроу

Конектор стена-тръба, краен, 4444-KAS101
Цена: 18,90 лв с ДДС

Конектор тръба-стъкло, проходен, 4444-KAS102
Цена: 36,70 лв с ДДС

Конектор тръба-стъкло, краен, 4444-KAS103
Цена: 36,40 лв с ДДС

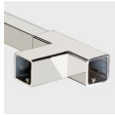

Конектор тройник 4444-KAS111
Цена: 41,70 лв с ДДС

Конектор стена-тръба, 45 градуса, 4444-KAS107
Цена: 24,30 лв с ДДС

Тръба 19x19 мм, 2 метра 4444-AP.TUB1919.2000
Цена: 144,20 лв с ДДС

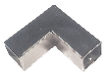

Конектор тръба-тръба, 90 градуса, 4444-KAS109
Цена: 58,90 лв с ДДС

Серия 10x30

Конектори 10x30 полирана неръждаема стомана

Конектор стена-шина, краен, AP S002-4-2
Цена: 41,35 лв с ДДС

Конектор шина-стъкло, краен, 03-HLD-S1039
Цена: 44,80 лв с ДДС

Конектор шина-стъкло, проходен, HLD-S1006
Цена: 60,30 лв с ДДС

Конектор шина-стъкло, Г-образен, HLD-S1054
Цена: 38,60 лв с ДДС

Конектор шина-шина, 90 градуса, AP S001-3-1
Цена: 47,70 лв с ДДС

Конектор шина-стъкло, вертикален, 45045-HL45-SPS
Цена: 51,84 лв с ДДС

Конектор шина-стъкло, краен, раздвижен, 45045-HL47-SPS
Цена: 55,80 лв с ДДС

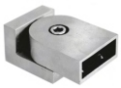

Конектор шина-стена, раздвижен, 45045-HL44-SPS
Цена: 56,64 лв с ДДС

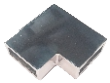

Конектор шина-шина, 90° хоризонтален, HLD-S1007
Цена: 23,25 лв с ДДС

Конектор шина-шина, 135 градуса, HLD-S1005
Цена: 18,60 лв с ДДС

Шина 10x30 мм AP S002-8-2
Цена: 63,35 лв с ДДС/метър

Тръби и укрепване

Тръба неръждаема полирана стомана, ф19 мм, на метър, 4018585-19-2
Цена: 24,00 лв с ДДС

Държач стена-стъкло под 45 градуса, 250-450 мм, AP-06
Цена: 69,70 лв с ДДС

Държач стена-стъкло под 45 градуса, 500-700 мм, HLD-SBD056
Цена: 43,,20 лв с ДДС

Горен ъглов държач 90₀
Код: 0003-HLD-4068L/R
Цена: 150,10 лв с ДДС

KSH Hadzhidimitrov

КСХ-Хаджидимитров ЕООД София, кв.Враждебна, ул. 3-та, N 4 тел.: 02/ 943 45 34 www.obkov.com /e-mail: office@obkov.com

Обков за стъкло Алфа

Панта стена-стъкло Г-образна,
масивен месинг, покритие хром
за стъкло от 6 до 10 мм дебелина
Товароносимост - 18 кг/брой

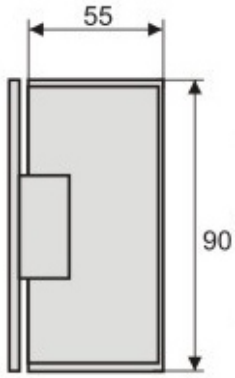

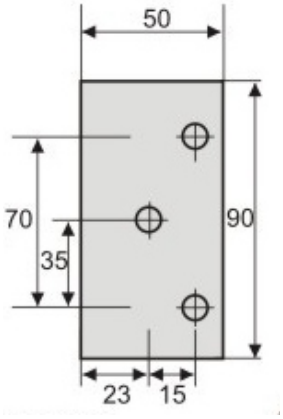

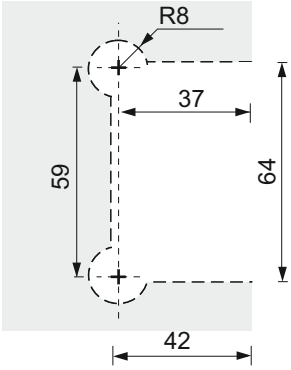

Панта стъкло-стъкло 180 градуса,
масивен месинг, покритие хром
за стъкло от 6 до 10 мм дебелина
Товароносимост - 18 кг/брой

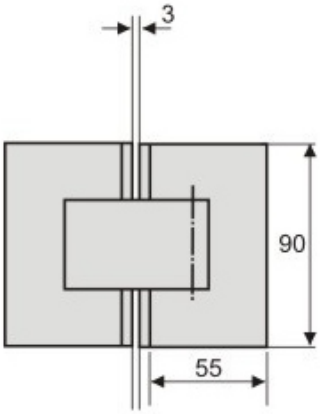

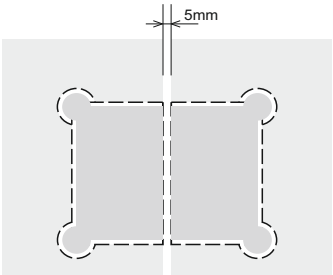

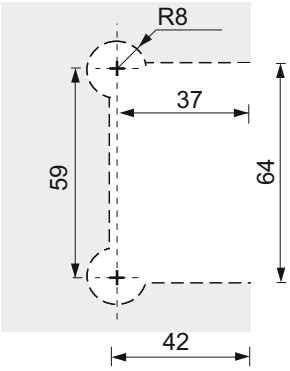

KSH Hadzhidimitrov
КСХ-Хаджидимитров ЕООД София, кв.Враждебна, ул. 3-та, N 4 тел.: 02/ 943 45 34 www.obkov.com /e-mail: office@obkov.com

Панта стена-стъкло Т-образна,
масивен месинг, покритие хром
за стъкло от 6 до 10 мм дебелина
Товароносимост - 18 кг/брой

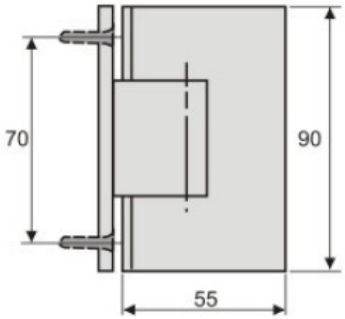

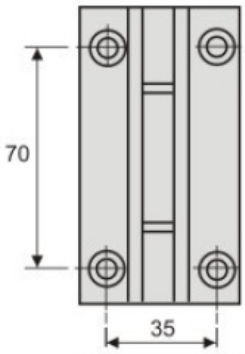

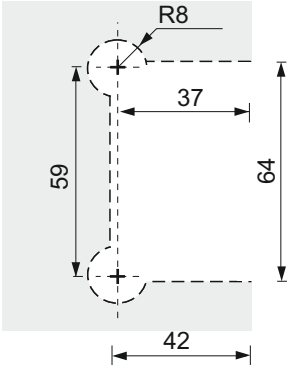

Панта стъкло-стъкло 90 градуса,
масивен месинг, покритие хром
за стъкло от 6 до 10 мм дебелина
Товароносимост - 18 кг/брой

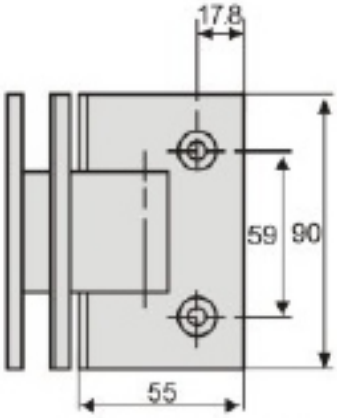

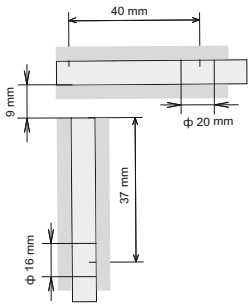

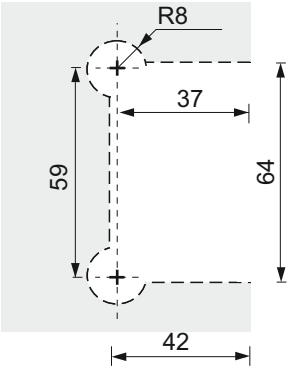

врата

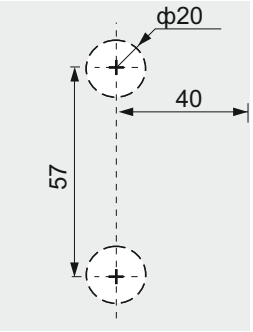

фикс

KSH Hadzhidimitrov
КСХ-Хаджидимитров ЕООД София, кв.Враждебна, ул. 3-та, N 4 тел.: 02/ 943 45 34 www.obkov.com /e-mail: office@obkov.com

Панта под/таван-стъкло,
масивен месинг, покритие хром
за стъкло от 6 до 10 мм дебелина
Товароносимост - 18 кг/брой

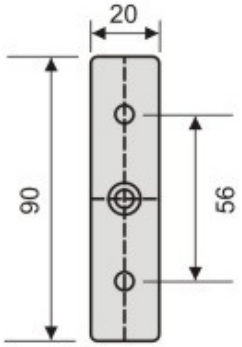

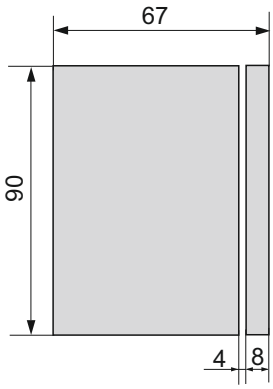

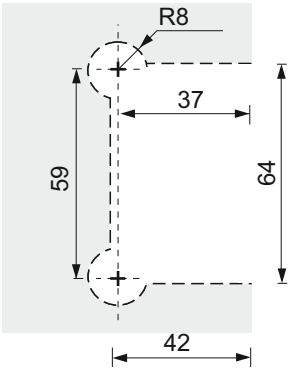

Панта стъкло-стъкло 135 градуса,
масивен месинг, покритие хром
за стъкло от 6 до 10 мм дебелина
Товароносимост - 18 кг/брой

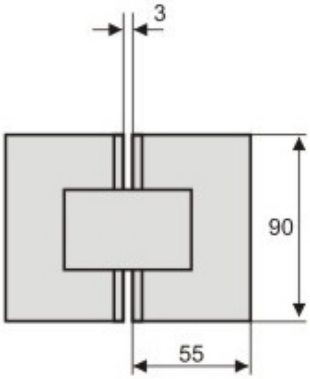

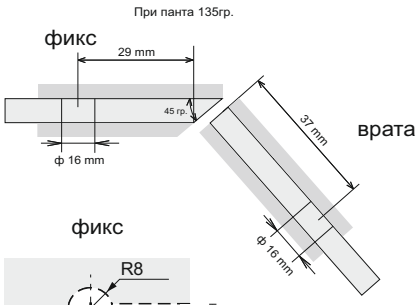

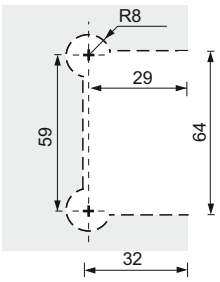

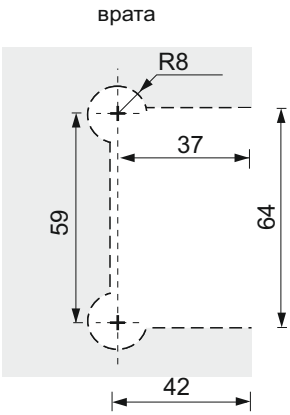

KSH Hadzhidimitrov

КСХ-Хаджидимитров ЕООД София, кв.Враждебна, ул. 3-та, N 4 тел.: 02/ 943 45 34 www.obkov.com /e-mail: office@obkov.com

Обков за стъкло RIO

Панта за душ кабина "Rio", стена - стъкло, хром, централна планка, дебелина стъкло 8-10 мм, функция за регулиране на ъгъла и функция за връщане на 15DG, масивен месинг, скрити винтове. Товароносимост за брой - 20 кг

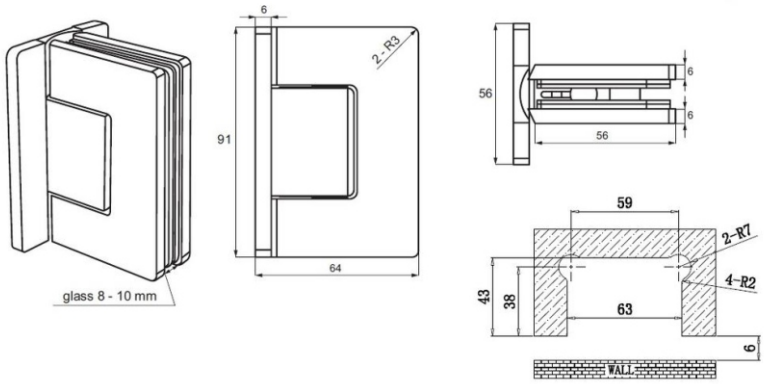

https://youtu.be/dtcB4kWiLOY

Панта за душ кабина "Rio", стена - стъкло, хром, изнесена планка, дебелина стъкло 8-10 мм, функция за регулиране на ъгъла и функция за връщане на 15DG, масивен месинг, скрити винтове. Товароносимост за брой - 20 кг

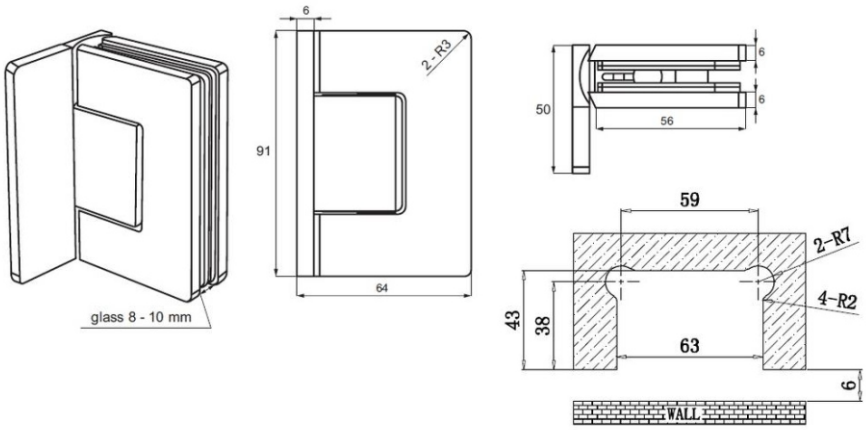

https://youtu.be/dtcB4kWiLOY

KSH Hadzhidimitrov

КСХ-Хаджидимитров ЕООД София, кв.Враждебна, ул. 3-та, N 4 тел.: 02/ 943 45 34 www.obkov.com /e-mail: office@obkov.com

Обков за стъкло RIO

Панта за душ кабина "Rio", стъкло - стъкло 180 градуса, хром, дебелина стъкло 8-10 мм, функция за регулиране на ъгъла и функция за връщане на 15DG, масивен месинг, скрити винтове. Уплътнения - черни 2x1 мм и 2x2 мм дебелина Товароносимост за брой - 20 кг

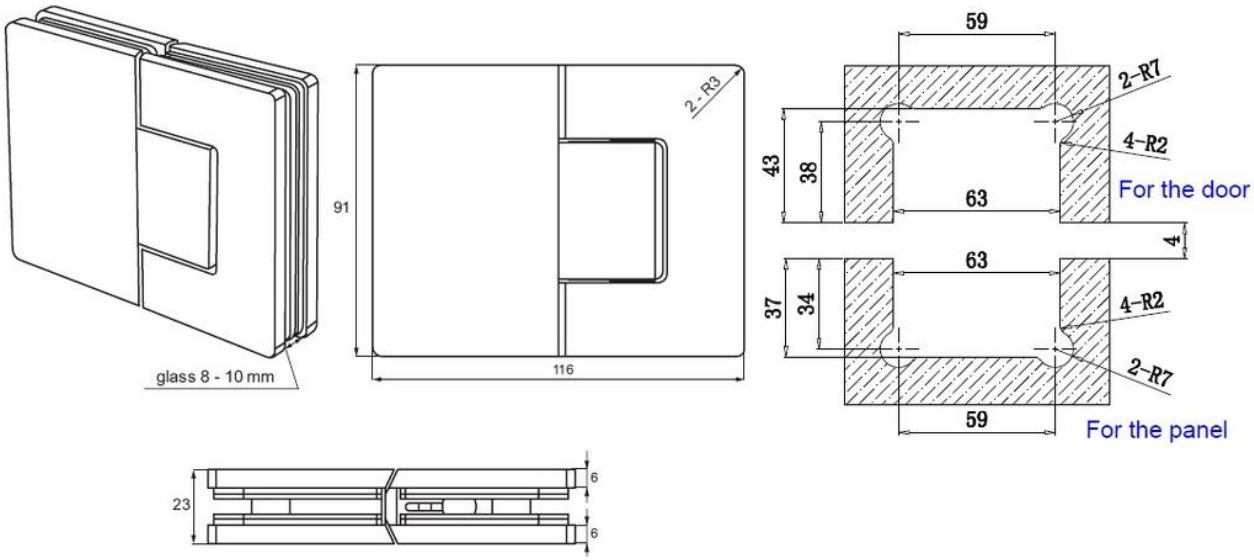

https://youtu.be/dtcB4kWiLOY

KSH Hadzhidimitrov
КСХ-Хаджидимитров ЕООД София, кв.Враждебна, ул. 3-та, N 4 тел.: 02/ 943 45 34 www.obkov.com /e-mail: office@obkov.com

Панти за стъкло VESTA 8-10 мм, товароносимост 30 kг на панта

360V

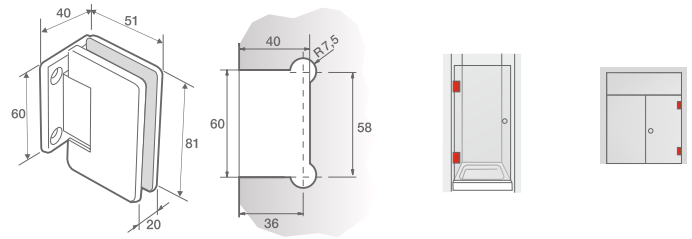

Панта стена-стъкло 360V, хром
Панта стена-стъкло 360V, стомана

363V

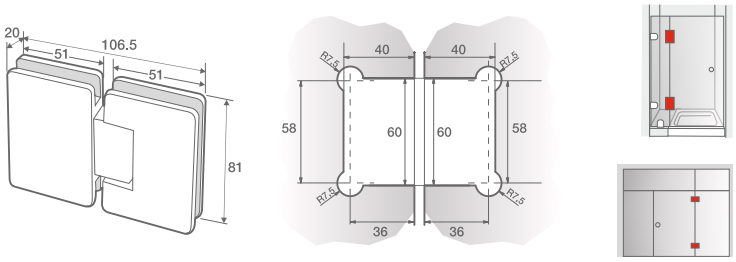

Панта стъкло-стъкло 363V, хром

367V

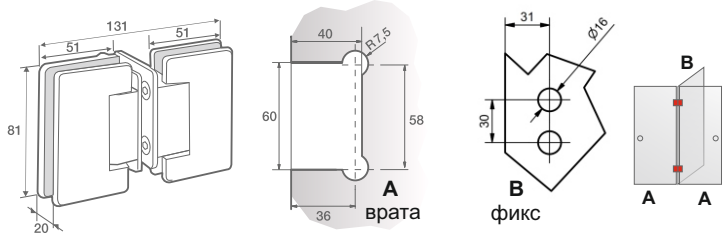

Панта стъкло-стъкло с междинна планка, 90 градуса, хром

361P

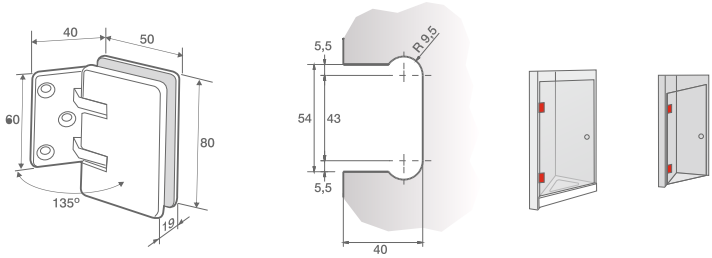

Панта стена-стъкло 135 градуса 361P, хром

Основни характеристики:

- Произведена от масивен месинг;
- Стоп на 0 и 90 градуса;
- Болтове от неръждаема стомана;
- Ос от неръждаема стомана;
- Висококачествен въртящ механизъм;
- Пружини от неръждаема стомана;
- Покрития: хром GRC 5
- За стъкло с дебелина от 8 до 10 мм
- Товароносимост - 30 кг за 1 бр. панта
- Максимални размери на врата с 2 панти - 1 000x2 500 мм

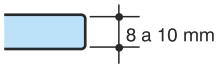

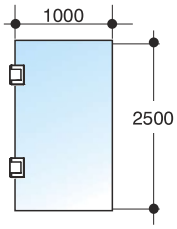

KSH Hadzhidimitrov

КСХ-Хаджидимитров ЕООД София, кв.Враждебна, ул. 3-та, N 4 тел.: 02/ 943 45 34 www.obkov.com /e-mail: office@obkov.com

Панта стъкло-стъкло Хармония,
масивен месинг, покритие хром
за стъкло от 6 до 10 мм дебелина
Товароносимост - 18 кг/брой

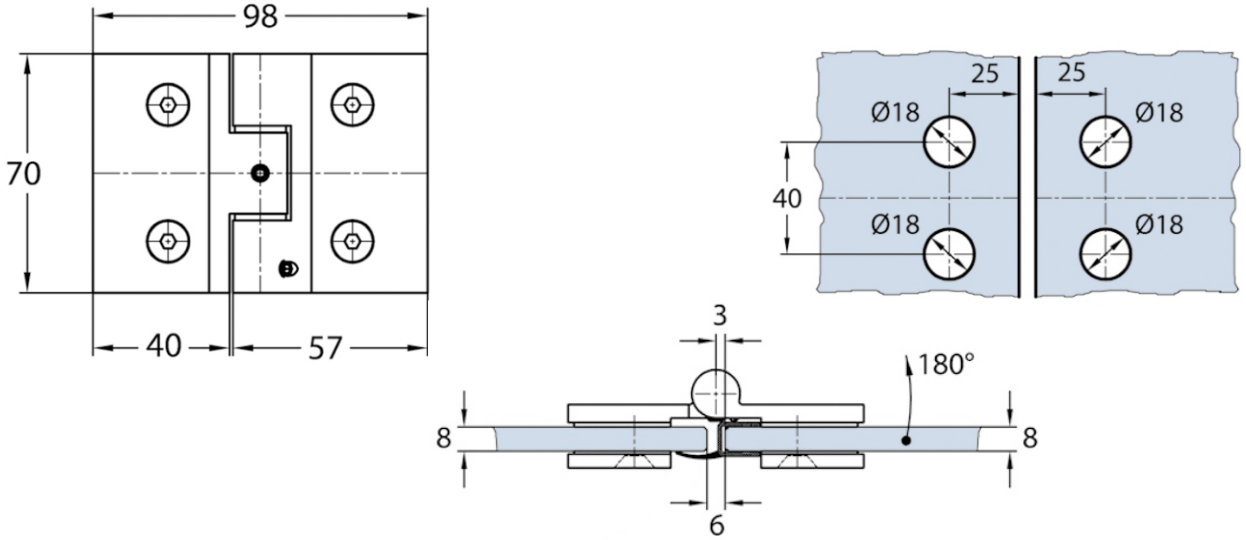

Панта стена-стъкло Хармония,
масивен месинг, покритие хром
за стъкло от 6 до 10 мм дебелина
Товароносимост - 18 кг/брой

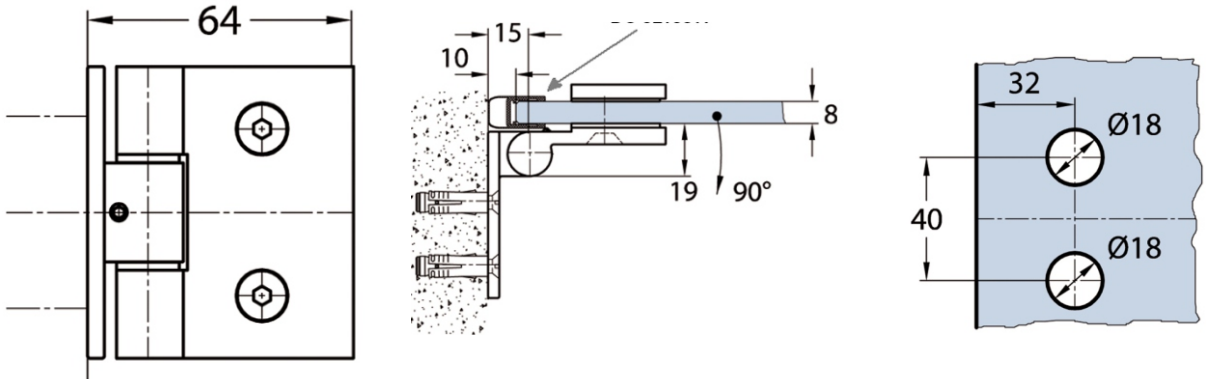

KSH Hadzhidimitrov
КСХ-Хаджидимитров ЕООД София, кв.Враждебна, ул. 3-та, N 4 тел.: 02/ 943 45 34 www.obkov.com /e-mail: office@obkov.com

Обков за стъкло Хармония с капачки

5065CU.WG **5066CU.WG**

Панта стена-стъкло Хармония,
масивен месинг, покритие хром,
с декоративни капачки
за стъкло от 6 до 10 мм дебелина
Товароносимост - 18 кг/брой

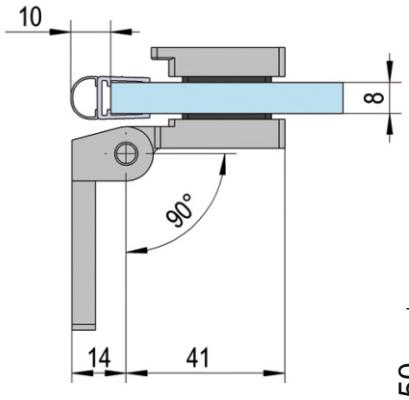

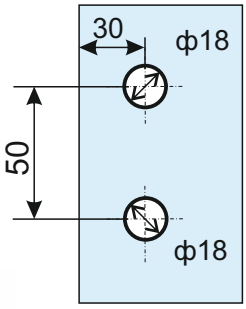

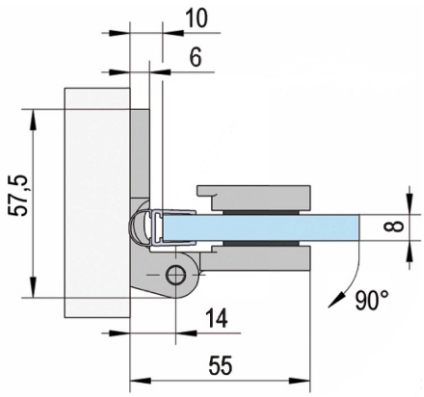

Панта стъкло-стъкло Хармония,
масивен месинг, покритие хром,
с декоративни капачки
за стъкло от 6 до 10 мм дебелина
Товароносимост - 18 кг/брой

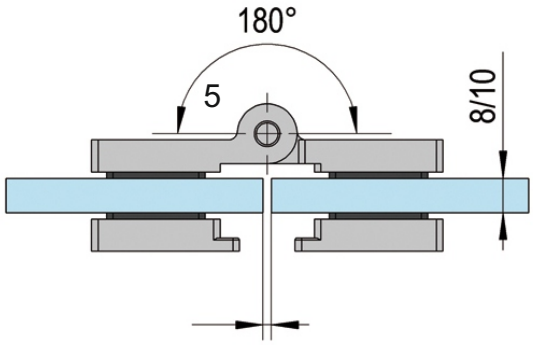

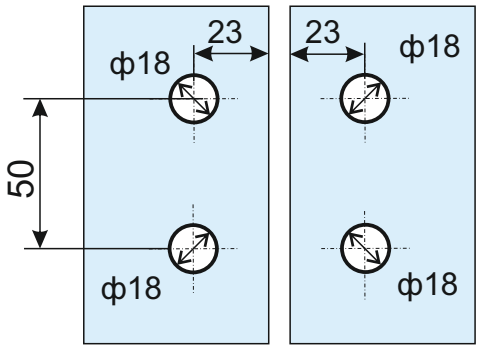

KSH Hadzhidimitrov

КСХ-Хаджидимитров ЕООД София, кв.Враждебна, ул. 3-та, N 4 тел.: 02/ 943 45 34 www.obkov.com /e-mail: office@obkov.com

Панта стена-стъкло ХармонияМ,
Материал- цам, покритие хром
за стъкло от 6 до 8 мм дебелина
Товароносимост - 20 кг/брой
Код: B-501SX (лява); B-501DX (дясна)

Повдигане

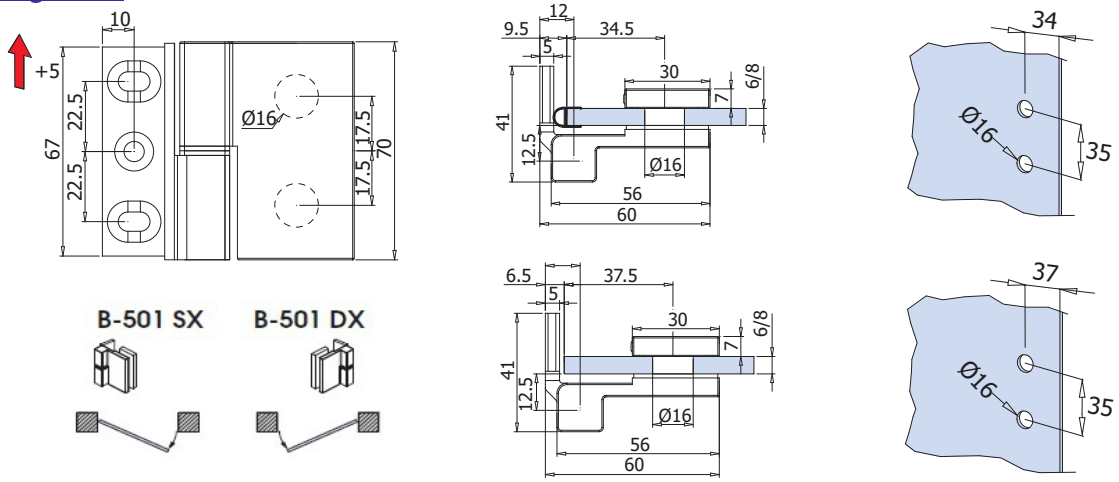

Панта стъкло-стъкло ХармонияМ,
Материал- цам, покритие хром
за стъкло от 6 до 8 мм дебелина
Товароносимост - 20 кг/брой
Код: B-502DX (дясна)

Повдигане

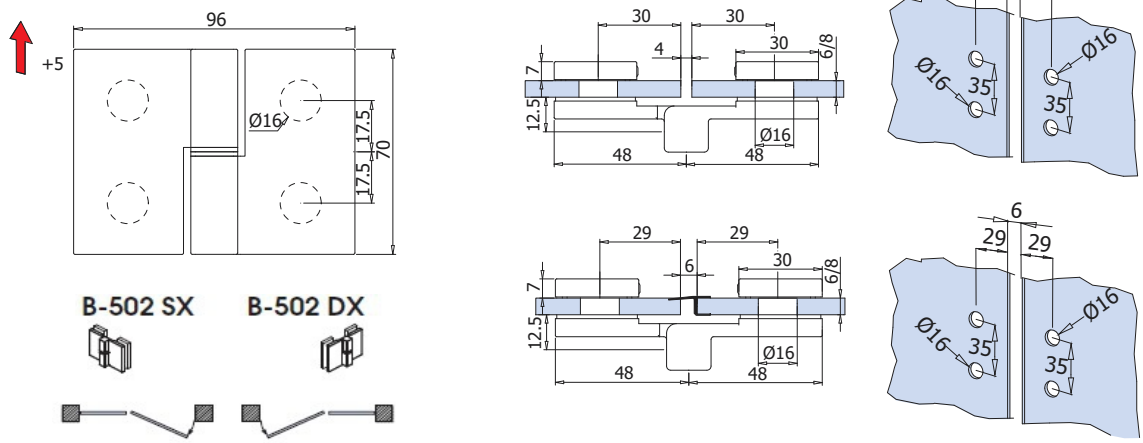

KSH Hadzhidimitrov

Обков за стъкло JARO

КСХ-Хаджидимитров ЕООД София, кв.Враждебна, ул. 3-та, N 4 тел.: 02/ 943 45 34 www.obkov.com /e-mail: office@obkov.com

Повдигаща панта стена-стъкло Jaro,
Материал- месинг, покритие хром
за стъкло от 6 до 8 мм дебелина
Товароносимост - 20 kг/брой
Код: 15.23.115-0 (лява); 15.23.110-0 (дясна)

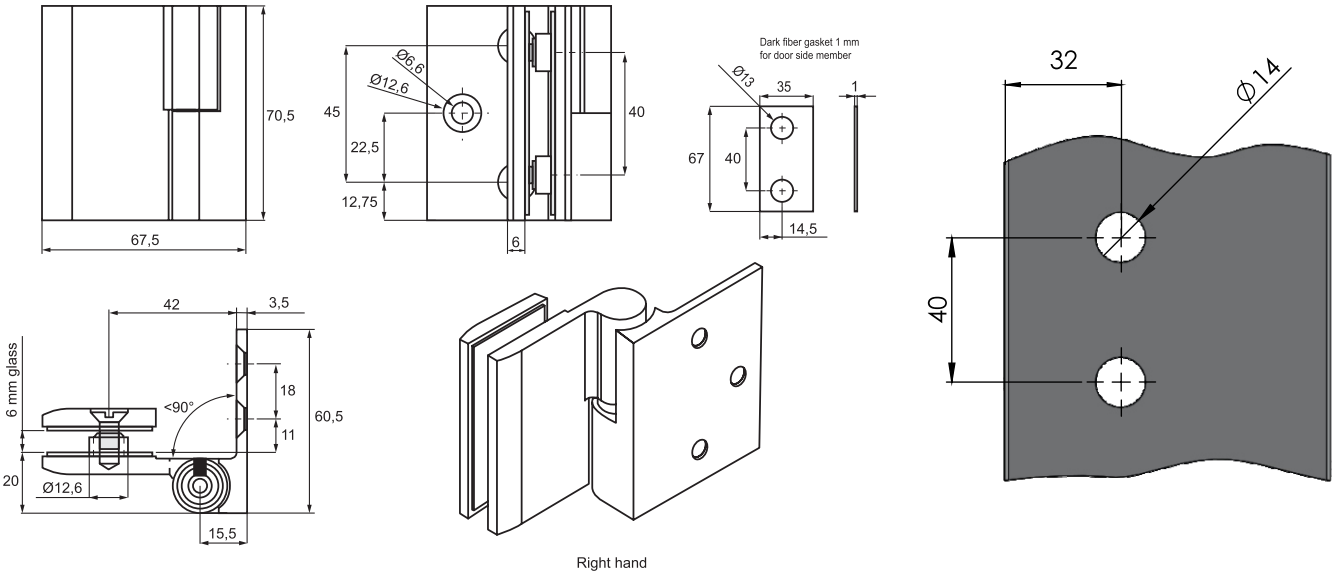

Повдигаща панта стъкло-стъкло Jaro,
Материал- месинг, покритие хром
за стъкло от 6 до 8 мм дебелина
Товароносимост - 20 kг/брой
Код: 15.23.125-0(лява); 15.23.120-0 (дясна)

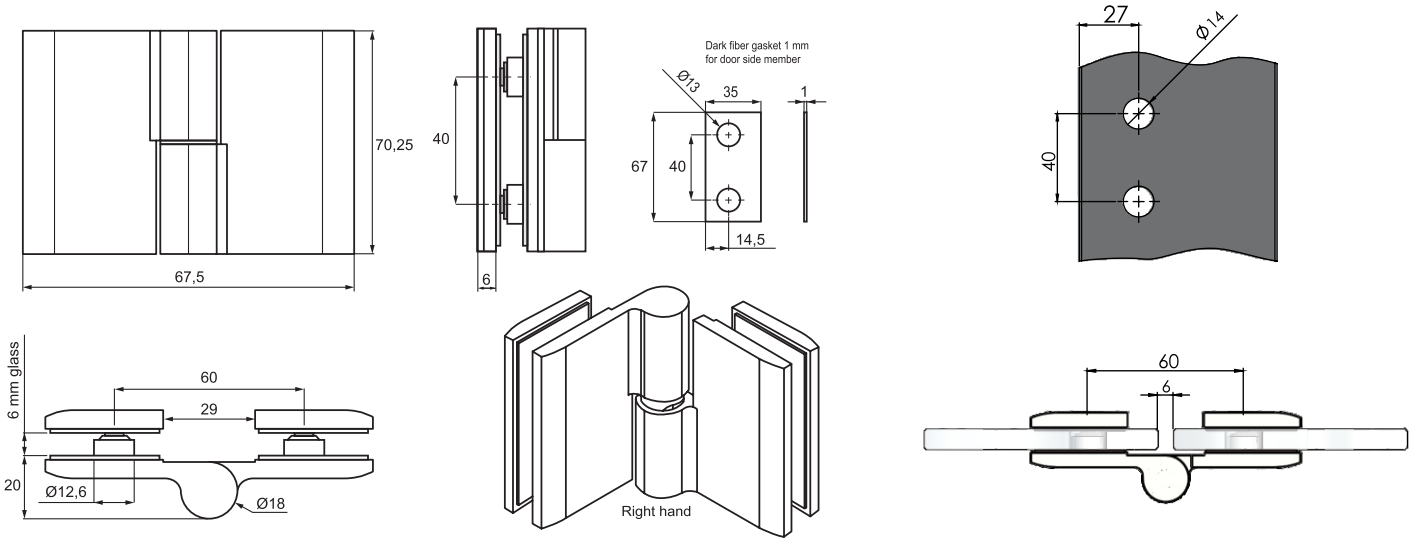

KSH Hadzhidimitrov
КСХ-Хаджидимитров ЕООД София, кв.Враждебна, ул. 3-та, N 4 тел.: 02/ 943 45 34 www.obkov.com /e-mail: office@obkov.com

Държач стена-стъкло, масивен месинг, покритие хром, за стъкло от 8 до 10 мм дебелина
Код: APC301-1

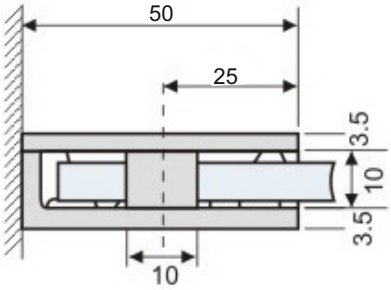

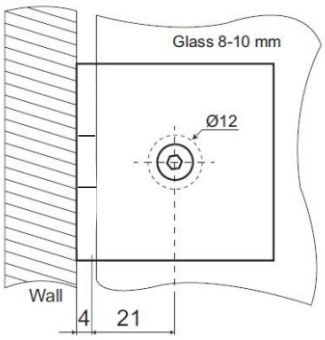

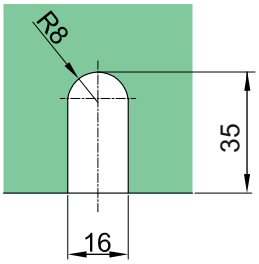

Държач стена-стъкло Г-образен, масивен месинг, покритие хром, за стъкло от 8 до 10 мм дебелина
Код: APC302

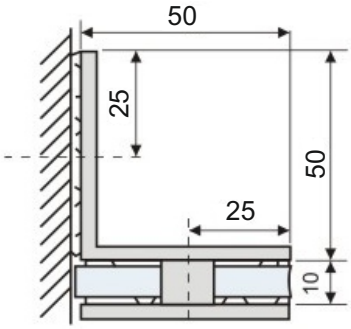

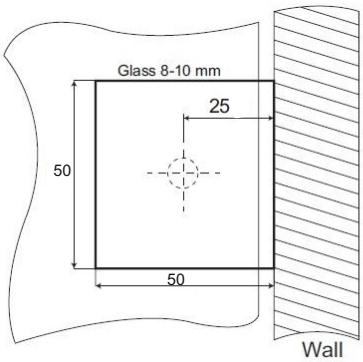

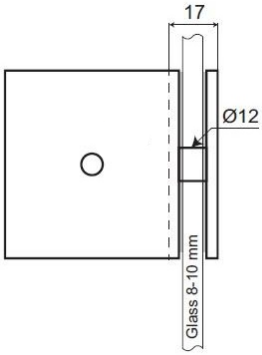

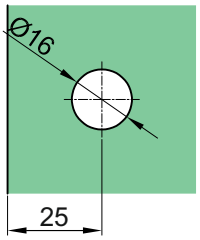

Държач стъкло-стъкло 90 градуса, масивен месинг, покритие хром, за стъкло от 8 до 10 мм дебелина
Код: APC304

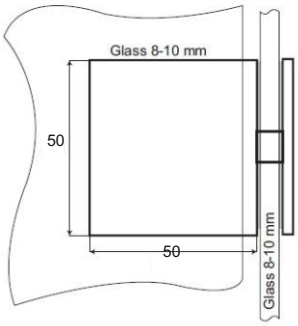

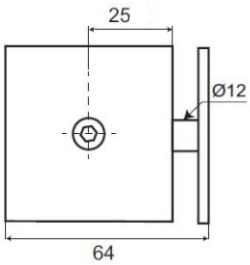

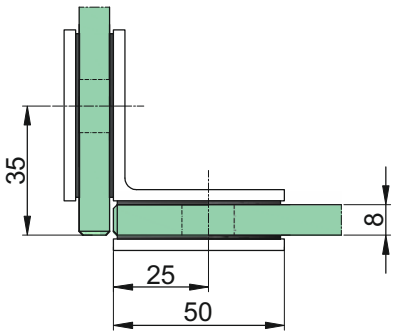

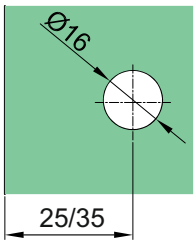

KSH Hadzhidimitrov
КСХ-Хаджидимитров ЕООД София, кв.Враждебна, ул. 3-та, N 4 тел.: 02/ 943 45 34 www.obkov.com /e-mail: office@obkov.com

Държач стъкло-стъкло 180 градуса,
масивен месинг, покритие хром,
за стъкло от 8 до 10 мм дебелина
Код: APC306

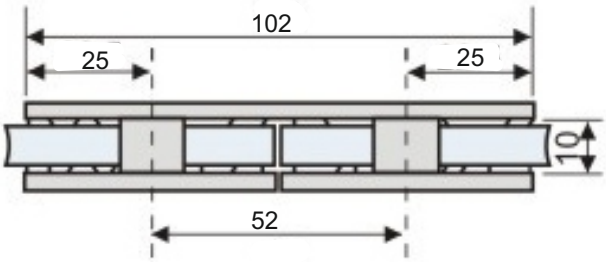

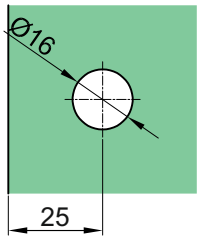

Държач стъкло-стъкло 135 градуса,
масивен месинг, покритие хром,
за стъкло от 8 до 10 мм дебелина
Код: APC305

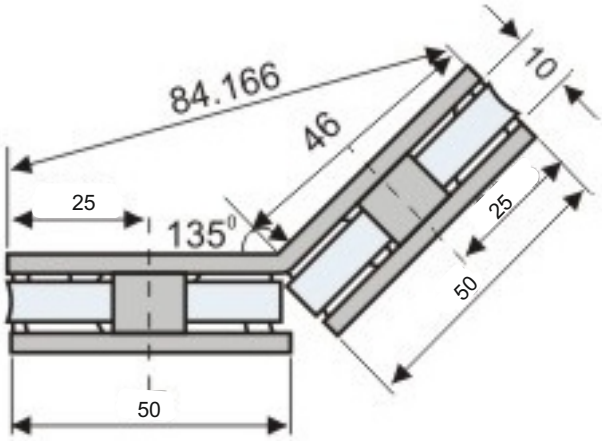

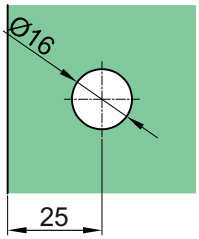

Държач стена-стъкло без изрязване
55x50x30 мм, покритие хром,
за 6-10 мм стъкла
Код: 15.23.780-0

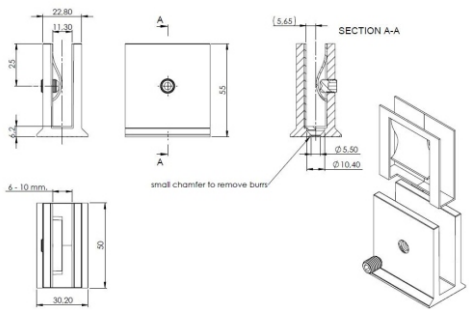

KSH Hadzhidimitrov
КСХ-Хаджидимитров ЕООД София, кв.Враждебна, ул. 3-та, N 4 тел.: 02/ 943 45 34 www.obkov.com /e-mail: office@obkov.com

Конектор стена-тръба, масивен месинг.
покритие хром, за тръба ф 19 мм
Код: AP S101

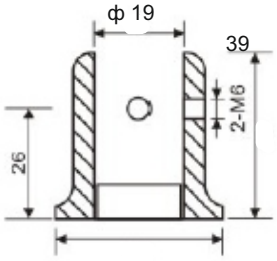

Конектор тръба-стъкло, проходен,
масивен месинг, покритие хром,
за стъкло от 8 до 10 мм дебелина
Код: AP S102

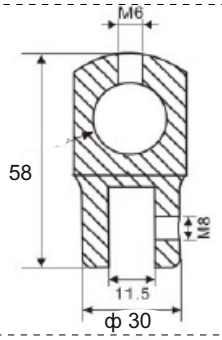

Конектор тръба-стъкло, краен,
масивен месинг, покритие хром,
за стъкло от 8 до 10 мм дебелина
Код: AP S103

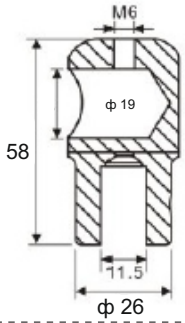

Конектор тръба-тръба, троен,
масивен месинг, покритие хром,
за тръба ф19 мм
Код: AP S111

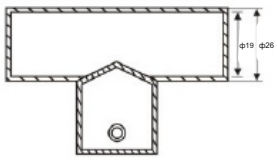

Конектор тръба-тръба, Г-образен,
масивен месинг, покритие хром,
за тръба ф19 мм
Код: 0003-HLD-S1053

Конектор тръба-тръба, 90 градуса,
масивен месинг, покритие хром,
за тръба ф 19 мм
Код: AP S109

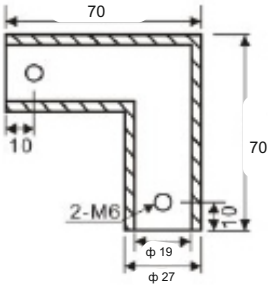

KSH Hadzhidimitrov
КСХ-Хаджидимитров ЕООД София, кв.Враждебна, ул. 3-та, N 4 тел.: 02/ 943 45 34 www.obkov.com /e-mail: office@obkov.com

Конектор тръба-тръба, раздвижен,
масивен месинг, покритие хром,
за стъкло от 8 до 10 мм дебелина
Код: AP S003

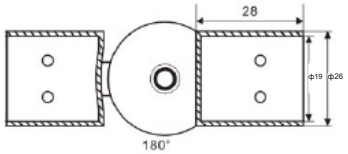

Конектор стена-тръба раздвижен,
масивен месинг, покритие хром,
за тръба ф 19 мм
Код: HLD-S1058

Конектор стена-тръба 45 градуса,
масивен месинг, покритие хром,
за тръба ф19 мм
Код: AP S107

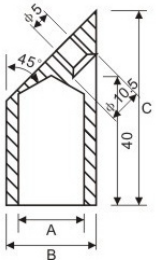

Държач стена-стъкло под 45 градуса,
телескопичен от 250 до 450 мм, полирана
стомана, за стъкло от 8 до 12 мм дебелина
Код: AP-06

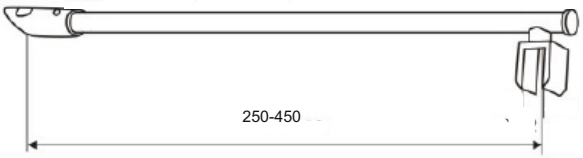

Държач стена-стъкло под 45 градуса,
телескопичен от 500 до 700 мм, полирана
стомана, за стъкло от 8 до 12 мм дебелина
Код: HLD-SBD056

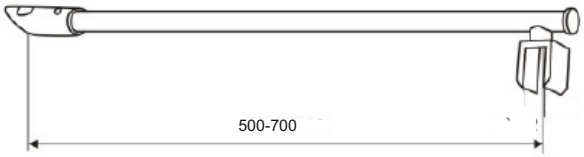

Тръба неръждаема полирана стомана,
диаметър ф19 мм, дебелина 1.2 мм,
на метър
Код: 4018585-19-2

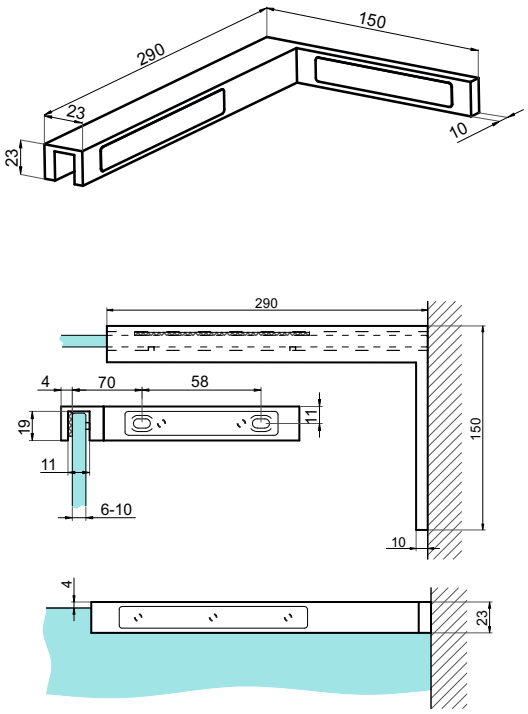

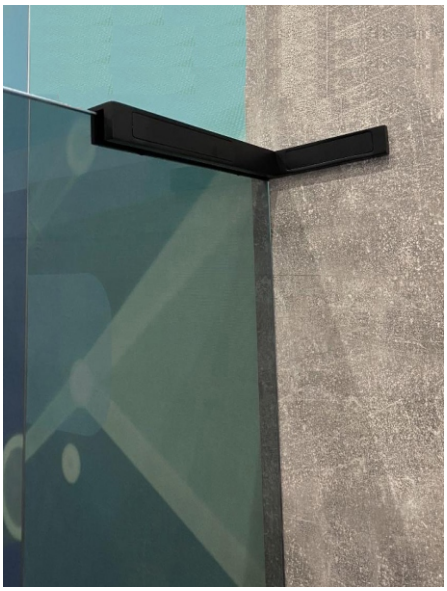

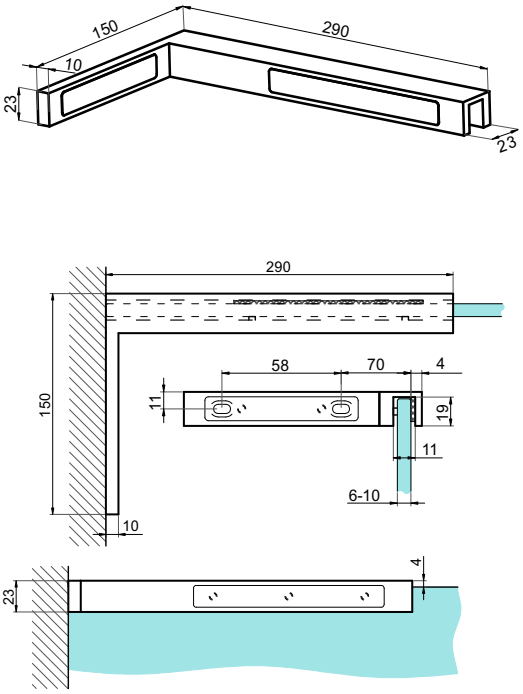

Горен ъглов държач стена-стъкло под 90 градуса, с декоративни капачки. За стъкло с дебелина от 6 до 10 мм, ляв

Код: 0003-HLD-4068L
полирана стомана

Горен ъглов държач стена-стъкло под 90 градуса, с декоративни капачки. За стъкло с дебелина от 6 до 10 мм, десен

Код: 0003-HLD-4068R
полирана стомана

KSH Hadzhidimitrov
КСХ-Хаджидимитров ЕООД София, кв.Враждебна, ул. 3-та, N 4 тел.: 02/ 943 45 34 www.obkov.com /e-mail: office@obkov.com

Конектори 10х30 полирана неръждаема стомана

Конектор стена-шина, полирана
неръждаема стомана,
за шина 10х30 мм
Код: AP S002-4-2

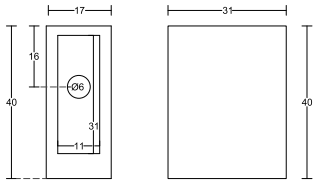

Конектор шина-стъкло краен, полирана
неръждаема стомана,
за стъкло от 8 до 10 мм
Код: 0003-HLD-S1039

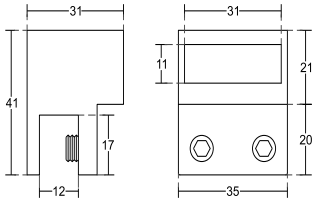

Конектор шина-стъкло проходен, полирана
неръждаема стомана,
за стъкло от 8 до 10 мм
Код: 0003-HLD-S1006

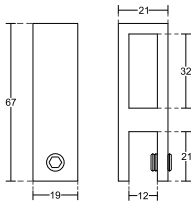

Конектор шина-стъкло Г-образен, полирана
неръждаема стомана,
за стъкло от 8 до 10 мм
Код: 0003-HLD-S1054

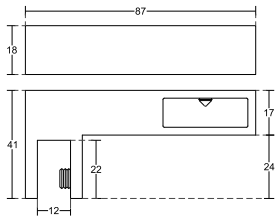

Конектор шина-шина 90 градуса,
полирана неръждаема стомана,
за шина 10х30 мм
Код: AP S001-3-1

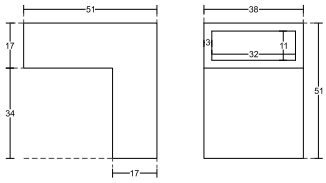

Конектор шина-стъкло вертикален
полирана стомана,
за стъкло от 8 до 10 мм
Код: 45045-HL45-SPS

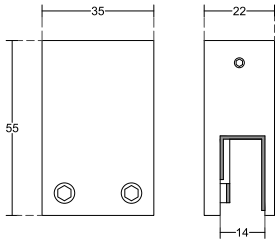

Шина 10х30 мм, полирана
неръждаема стомана
Код: AP S002-8-2

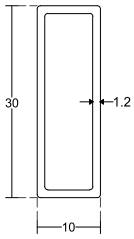

KSH Hadzhidimitrov
КСХ-Хаджидимитров ЕООД София, кв.Враждебна, ул. 3-та, N 4 тел.: 02/ 943 45 34 www.obkov.com /e-mail: office@obkov.com

Конектори 10х30 полирана неръждаема стомана

Конектор шина-стъкло краен,
раздвижен,полирана стомана,
за стъкло от 8 до 10 мм
Код: 45045-HL47-SPS

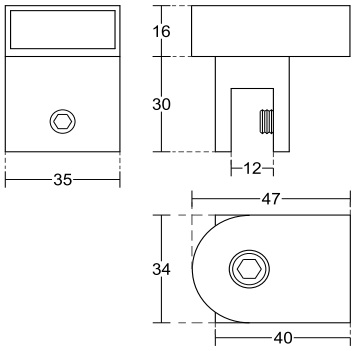

Конектор шина-стена, раздвижен,
полирана стомана,
за стъкло от 8 до 10 мм
Код: 45045-HL44-SPS

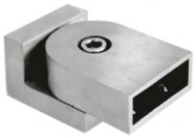

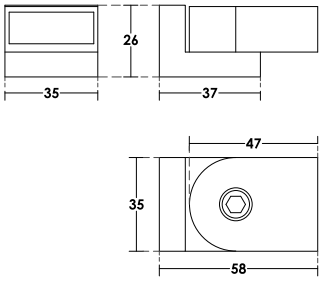

Конектор шина-шина 135 градуса,
полирана неръждаема стомана,
за шина 10х30 мм
Код: HLD-S1005

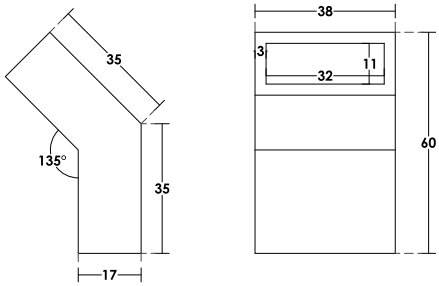

Конектор шина-шина 90 градуса,
полирана неръждаема стомана,
хоризонтален, за шина 10х30 мм
Код: HLD-S1007

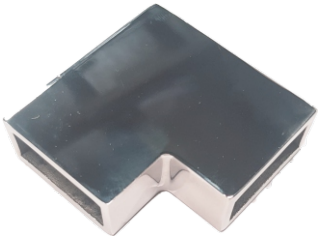

KSH Hadzhidimitrov
КСХ-Хаджидимитров ЕООД София, кв.Враждебна, ул. 3-та, N 4 тел.: 02/ 943 45 34 www.obkov.com /e-mail: office@obkov.com

Конектори 19x19 полирана неръждаема стомана Скарбъроу

Конектор стена-тръба Скарбъроу,
полирана неръждаема стомана, за тръба 19x19 мм
Код: 4444-KAS101

Конектор тръба-стъкло Скарбъроу проходен,
полирана неръждаема стомана, за стъкло 8-10 мм
Код: 4444-KAS102

Конектор тръба-стъкло Скарбъроу краен,
полирана неръждаема стомана, за стъкло 8-10 мм
Код: 4444-KAS103

Конектор тройник Скарбъроу, полирана неръждаема стомана, за тръба 19x19 мм
Код: 4444-KAS111

Конектор 45 градуса стена-тръба Скарбъроу,
полирана неръждаема стомана, за тръба 19x19 мм
Код: 4444-KAS107

Тръба 19x19 мм Скарбъроу, полирана
неръждаема стомана, 2 метра
Код: 4444-AP.TUB1919.2000

KSH Hadzhidimitrov
КСХ-Хаджидимитров ЕООД София, кв.Враждебна, ул. 3-та, N 4 тел.: 02/ 943 45 34 www.obkov.com /e-mail: office@obkov.com

Дръжки за душ кабини

Дръжка за стъкло, **масивен месинг**,
покритие хром, за стъкло
от 6 до 10 мм дебелина
Код: АР.К 204

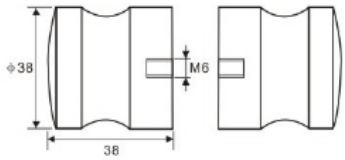

Дръжка за стъкло, **масивен месинг**,
покритие хром, за стъкло
от 6 до 10 мм дебелина
Код: АР.К 201

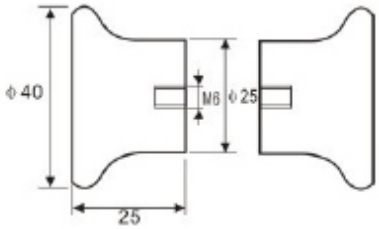

Дръжка за стъкло, **масивен месинг**,
покритие хром, за стъкло
от 6 до 10 мм дебелина
Код: 15.24.036

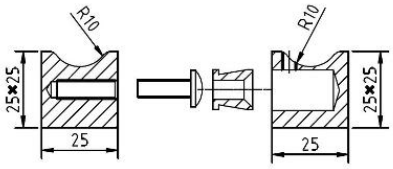

Дръжка за стъкло, **Алуминий**,
покритие хром, за стъкло
от 6 до 10 мм дебелина
Код: АР.К 209 AL

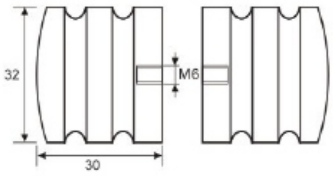

Дръжка за стъкло, **Алуминий**,
покритие хром, за стъкло
от 6 до 10 мм дебелина
Код: АР.К 3916

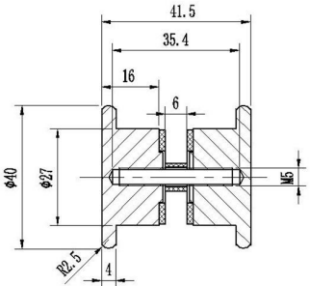

Дръжка за стъкло, **Алуминий**,
покритие хром, за стъкло
от 6 до 10 мм дебелина
Код: АР.К 204 AL

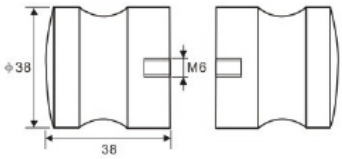

KSH Hadzhidimitrov
КСХ-Хаджидимитров ЕООД София, кв.Враждебна, ул. 3-та, N 4 тел.: 02/ 943 45 34 www.obkov.com /e-mail: office@obkov.com

Дръжки от полирана неръждаема стомана Скарбъроу

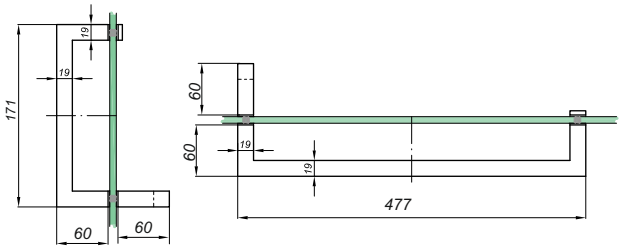

Дръжка XY **19x19x152ccx458cc**,
неръждаема стомана Ss304, полирана
Код: HLD-626.1919.152.458

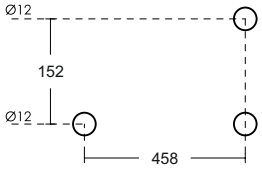

Дръжка Скарбъроу **19x19x477, cc 458 мм**
неръждаема стомана Ss304, полирана
Код:HLD-012.1919.458.477

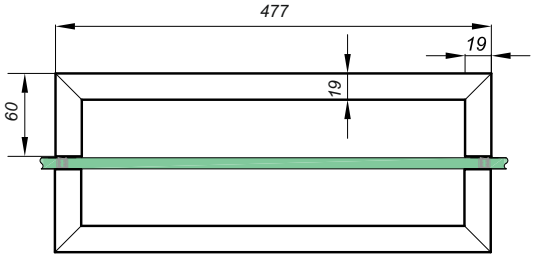

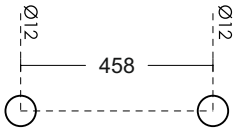

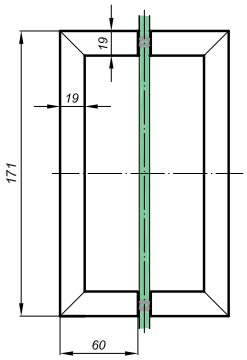

Дръжка Скарбъроу **19x19x171, cc 152 мм**
неръждаема стомана Ss304, полирана
Код:HLD-012.1919.152

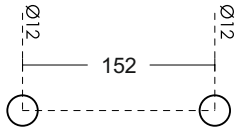

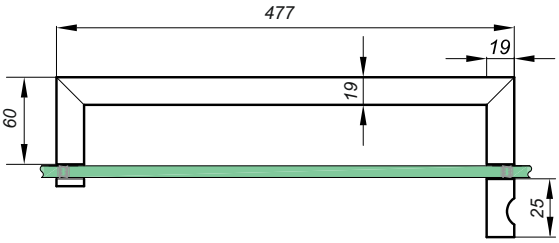

Дръжка едностранна **19x19x477, cc 458 мм**
отвътре квадрат 19x19 мм
неръждаема стомана Ss304, полирана
Код:HLD-012SH.1919.458.477

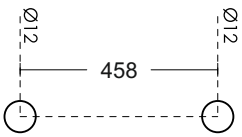

KSH Hadzhidimitrov
КСХ-Хаджидимитров ЕООД София, кв.Враждебна, ул. 3-та, N 4 тел.: 02/ 943 45 34 www.obkov.com /e-mail: office@obkov.com

Дръжки от полирана неръждаема стомана

Скарбъроу

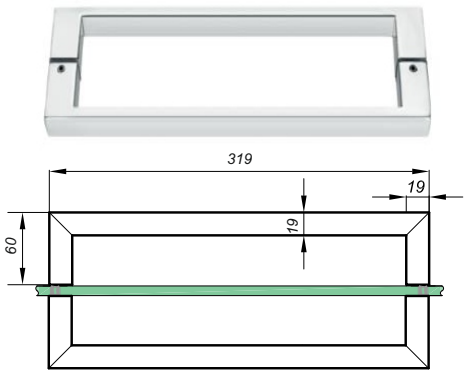

Дръжка Скарбъроу **19x19x319, ссx300 мм**
неръждаема стомана Ss304, полирана
Код: HLD-012.1919.300.319

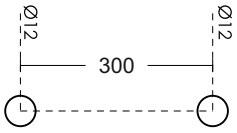

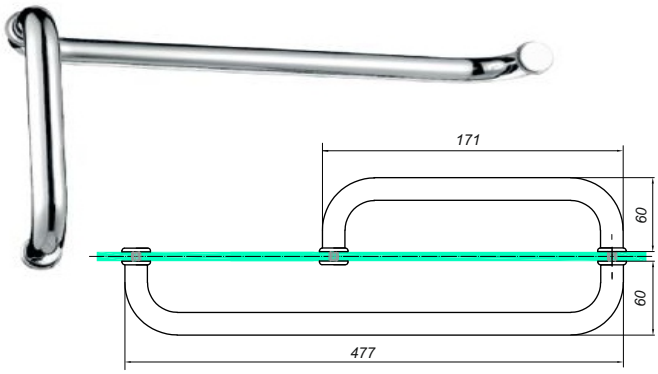

Дръжка XY ф19x152ссx458сс,
неръждаема стомана Ss304, полирана
Код: HLD-626.19.152.458

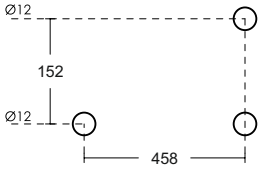

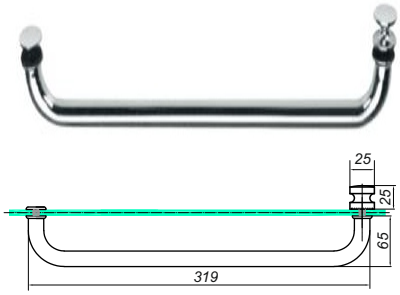

Дръжка едностранна ф19x300ссx319
отвътре топче ф25x25 мм
неръждаема стомана Ss304, полирана
Код: HLD-012SH.19.300.319

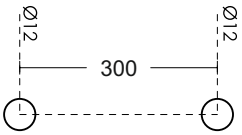

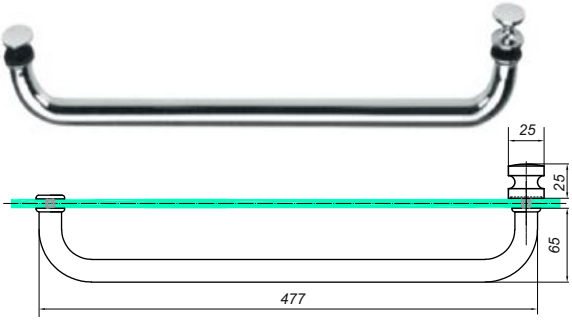

Дръжка едностранна ф19x458ссx477
отвътре тоnче ф25x25 мм
неръждаема стомана Ss304, полирана
Код: HLD-012SH.19.458.477

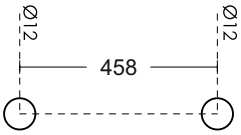

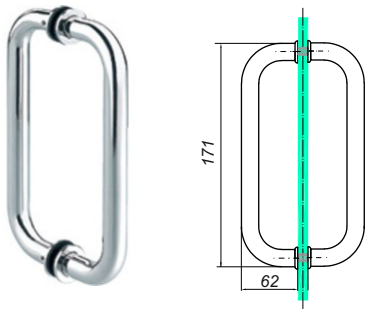

Дръжка двустранна **ф19x171, сс 152 мм**
неръждаема стомана Ss304, полирана
Код:HLD-627.19.152.171

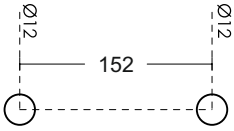

KSH Hadzhidimitrov
КСХ-Хаджидимитров ЕООД София, кв.Враждебна, ул. 3-та, N 4 тел.: 02/ 943 45 34 www.obkov.com /e-mail: office@obkov.com

Дръжки от полирана неръждаема стомана Скарбъроу

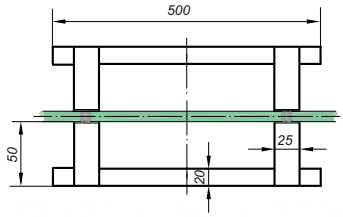

Дръжка двустранна, дърво **20x20x500 мм, сс 300 мм**, хром и бук
Код: HLD-666W.2020.300.500

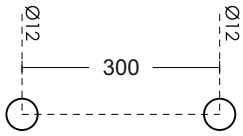

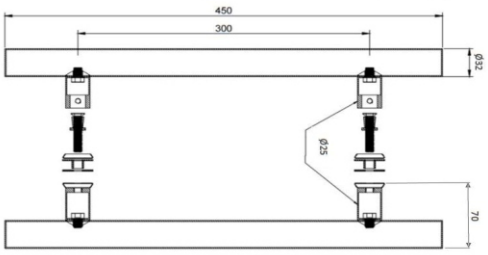

Дръжка за сауна, дърво **ф32x450 мм, сс 300 мм**, драна стомана и бук
Код: 17.87.052-0

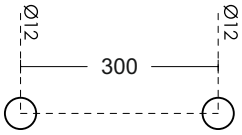

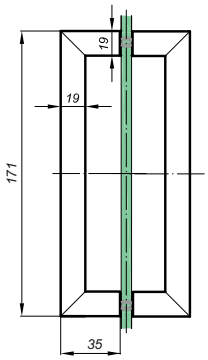

Дръжка **19x19x171, сс 152 мм, плитка** неръждаема стомана Ss304, полирана
Код: 4018173-1919.152
Цена: 91,10 лв с ДДС

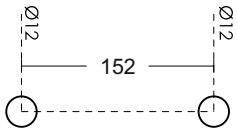

KSH Hadzhidimitrov
КСХ-Хаджидимитров ЕООД София, кв.Враждебна, ул. 3-та, N 4 тел.: 02/ 943 45 34 www.obkov.com /e-mail: office@obkov.com

Дръжки за плъзгащи врати

Дръжка за стъкло, **Алуминий**, **покритие хром.**
Едностранна,3M лепенка
Код: 4444-NP001,64

обикновено се използват
2 броя дръжки

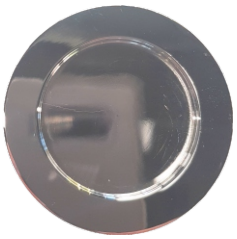

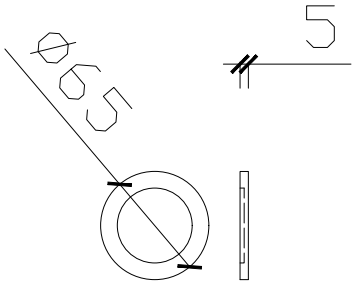

Дръжка за стъкло, **Алуминий**, **покритие хром**, за стъкло 8 мм дебелина. Едностранна, отвор на стъклото ф50 мм
Код: 4444-NP001,66

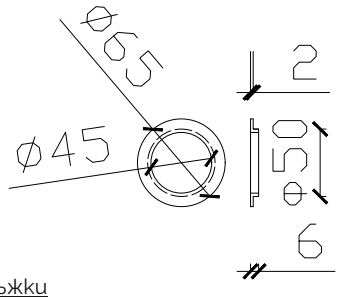

обикновено се използват 2 броя дръжки

Дръжка за стъкло, **Алуминий**, **покритие хром**.
Едностранна, 200x18 мм
3M лепенка
Код: 4444-APK.3M.200

обикновено се използват
2 броя дръжки

Дръжка за стъкло, плътна.
Отвор на стъклото ф 50 мм
Код: S822 - **стомана полирана**
Код: S822-S - **стомана сатен**

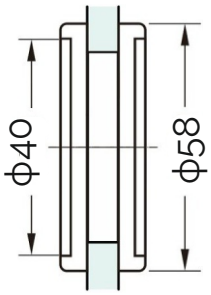
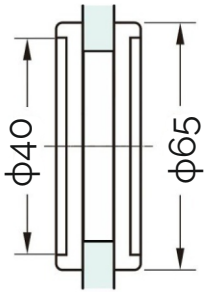
Дръжка за стъкло, проходна.
Отвор на стъклото ф 50 мм.
Полирана стомана, покритие хром
Код: S002-7-1